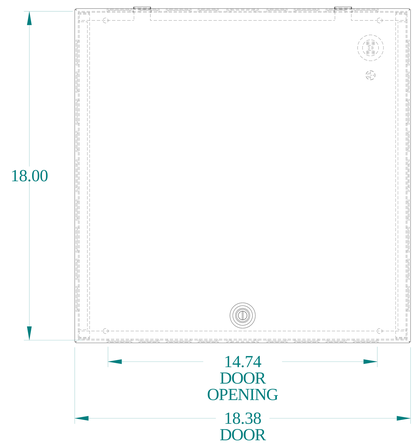

TOP VIEW

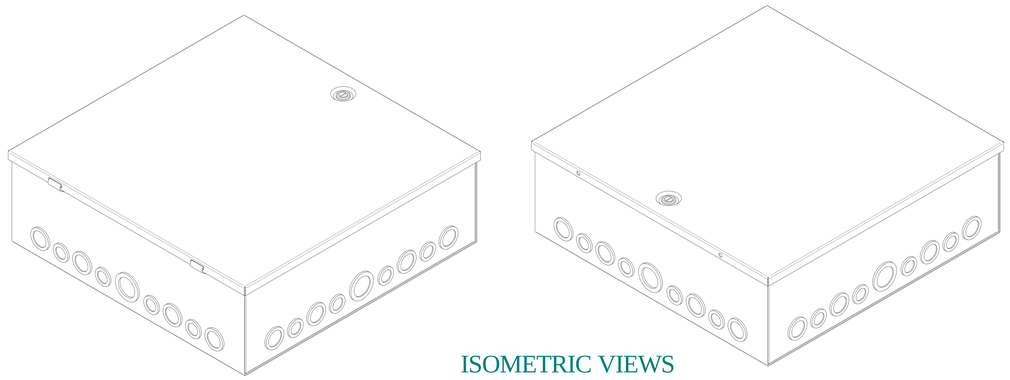

ISOMETRIC VIEWS

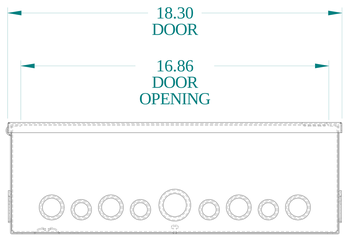

SIDE VIEW

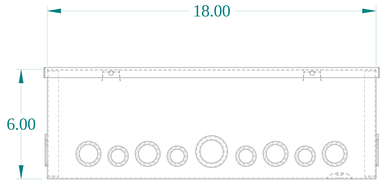

FRONT VIEW

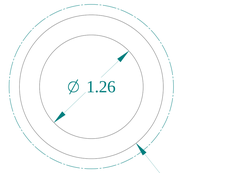

DETAIL Z
TYP

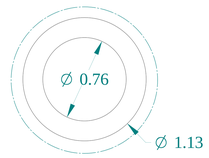

DETAIL Y
TYP

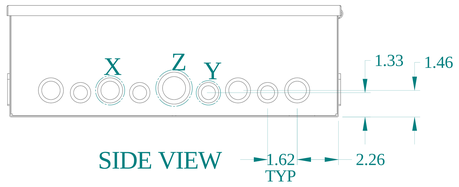

SIDE VIEW

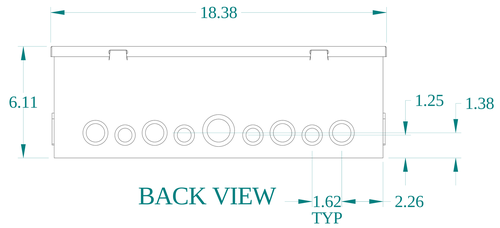

BACK VIEW

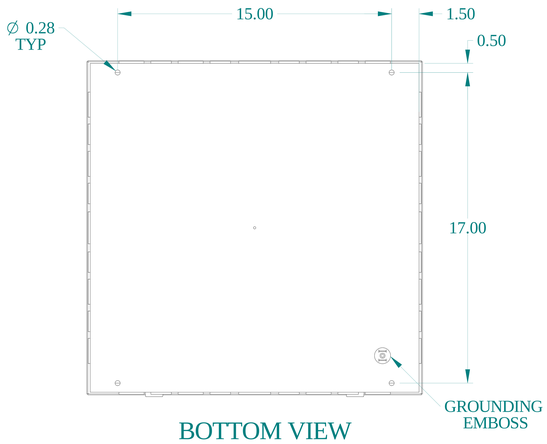

BOTTOM VIEW

DETAIL X
TYP

PART NUMBERS	
CHKO18186	PAINTED GRAY
NOTES	
See Hammond Website for More Information	
Français	
Pour tous les détails sur nos produits, svp veuillez consulter notre site www.hammondmfg.com	

Data subject to change without notice. Isometric drawing not to scale.
Les données sont sujettes à changement sans préavis.

HAMMOND MANUFACTURING®

www.hammondmfg.com

PART NO. **CHKO18186**